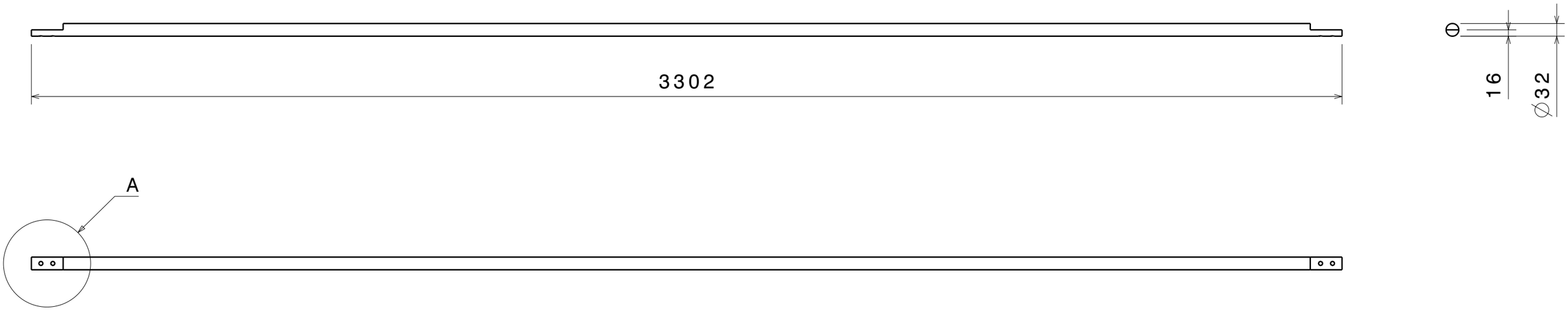

DETTAGLIO A

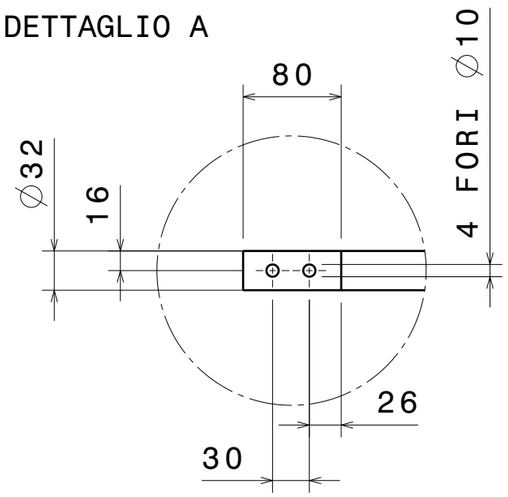

NOTA :
1)SMUSSI ED ARROTONDAMENTI NON SPECIFICATI : 0.5x45°, R 0.25 mm .
2)Ra < 1.6 micron .

Rev rev.	Descrizione kind of revision	Preparato prepared	Controllato checked	Verificato checked	Verificato checked	Verificato checked	Approvato approved	Data date
0	PRIMA EMISSIONE	ROMANI	CUNEO				ENEA	25/11/2008

Progetto/project	Cliente/client	Materiale / Material	Quantità/Quantity	Massa/Mass [kg]
MULTIPINCH	ENEA	Cu - ETP	1	23

Commessa job no.	Emittente issued by	Form. size	Scala scale	Derivato da derived from	Rev. rev.
2014	DIS	A3	1:5		0

ASG Superconductors
GRUPPO MALACALZA

Informazioni strettamente riservate, di proprieta' ASG Superconductors S.p.A., da non utilizzare per scopi diversi da quelli per cui sono state fornite.

Confidential information, property of ASG Superconductors S.p.A., not to be used for any porpose other than that for which it is supplied.

Titolo title

MULTIPINCH
ASSIEME GENERALE MULTI-PINCH CONDUTTORI ESTERNI - PARTE BASSA

Identificazione File file identification: 12409Rev.0.CATDrawing

Identificativo/document no.: 684RM12409

Rev./rev.: 0

Foglio sheet: 1 Segue fg. foll. sheet: / Di of: 1

Simboli di rugosita' secondo ISO 1302 / Symbols for roughness according to ISO 1302

Tolleranze di forma e di posizione sec. ISO 2768/2 / Shape and position tolerances according to ISO 2768/2

Quote di lavorazione senza indicazione di tolleranza secondo ISO 2768/1 / Tolerances for non-limited dimensions for machining according to ISO 2768/1

Classi di tolleranza / Deviations grade: mK ☒ fH ☐