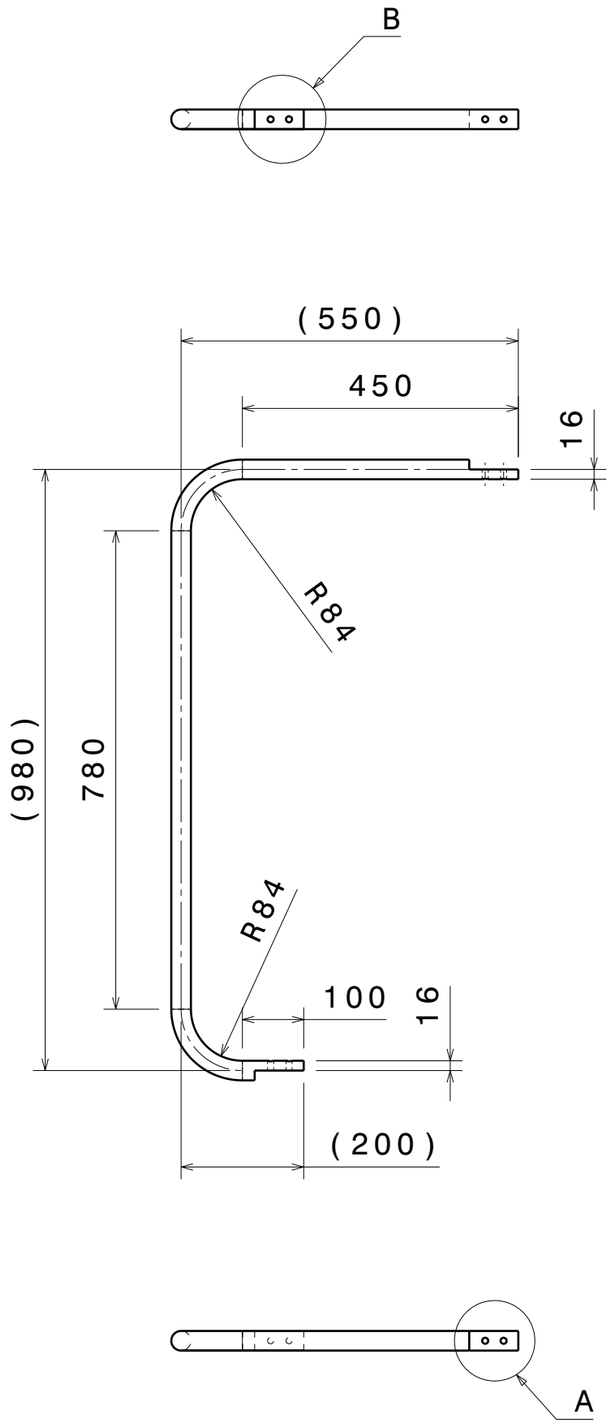


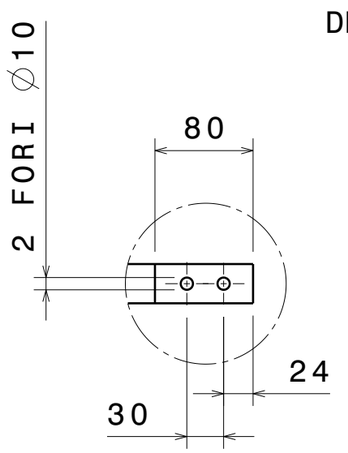


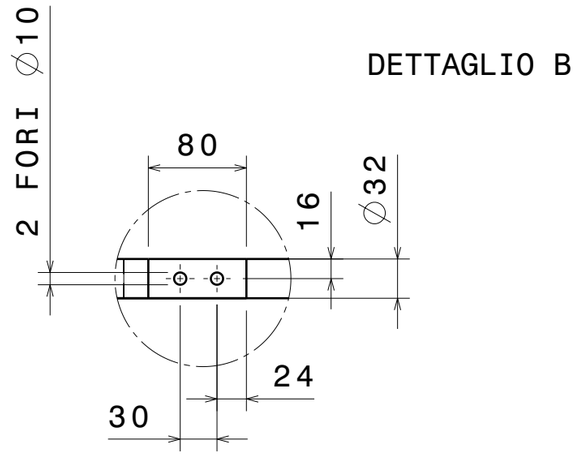


NOTA :
1) SMUSSI ED ARROTONDAMENTI NON SPECIFICATI : 0.5x45°, R 0.25 mm .

| Rev rev. | Descrizione kind of revision | Preparato prepared | Controllato checked | Verificato checked | Verificato checked | Verificato checked | Approvato approved | Data date |
|---|---|---|---|---|---|---|---|---|
| A | MODIFICATO LUNGHEZZA | | | | | | | 25/11 2008 |
| 0 | PRIMA EMISSIONE | ROMANI | CUNEO | | | | ENEA | 02/07/ 2008 |

| Progetto/project | Cliente/client | Materiale / Material | Quantità Quantity | Massa/Mass [kg] |
|---|---|---|---|---|
| MULTIPINCH | ENEA | Cu ETP | 1 | 11.15 |

| Commessa job no. | Emittente issued by | Form. size | Scala scale | Derivato da derived from | Rev. rev. |
|---|---|---|---|---|---|
| 2014 | DIS | A3 | 1:10 | | 0 |

ASG Superconductors
GRUPPO MALACALZA

Informazioni strettamente riservate, di proprieta' ASG Superconductors S.p.A., da non utilizzare per scopi diversi da quelli per cui sono state fornite.

Confidential information, property of ASG Superconductors S.p.A., not to be used for any porpose other than that for which it is supplied.

Titolo title

# MULTIPINCH

# ASSIEME GENERALE MULTI-PINCH

# CONDUTTORI ESTERNI - PARTE ALTA

Identificativo/document no.: 684RM12208

| Rev./rev. | Foglio sheet | Segue fg. foll. sheet | Di of |
|---|---|---|---|
| 0 A | 1 | / | 1 |

Identificazione File file identification: 12208Rev.0.CATDrawing

| | | | |
|---|---|---|---|
| Simboli di rugosita' secondo ISO 1302 / Symbols for roughness according to ISO 1302 | Tolleranze di forma e di posizione sec. ISO 2768/2 / Shape and position tolerances according to ISO 2768/2 | Quote di lavorazione senza indicazione di tolleranza secondo ISO 2768/1 / Tolerances for non-limited dimensions for machining according to ISO 2768/1 | Classi di tolleranza mK ☒ / Deviations grade fH ☐ |