SEZIONE A - A

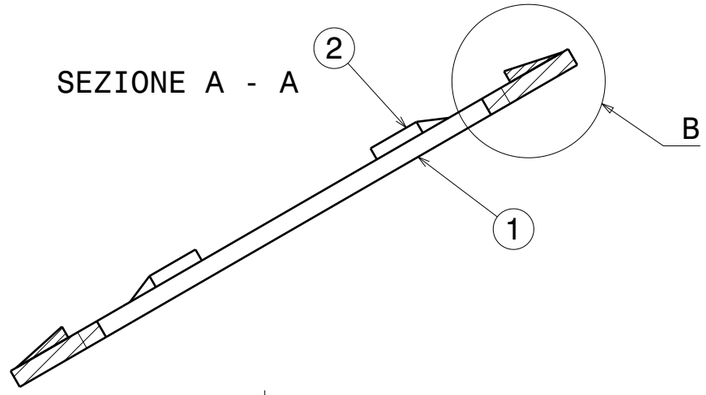

DETTAGLIO B

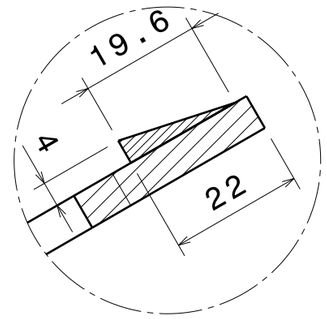

DETTAGLIO D

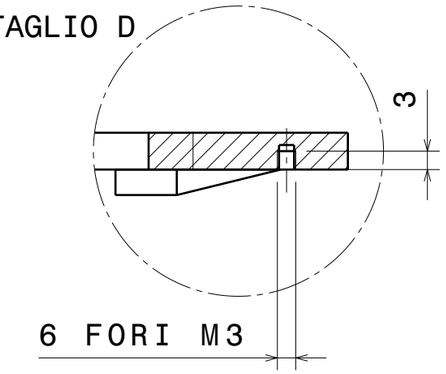

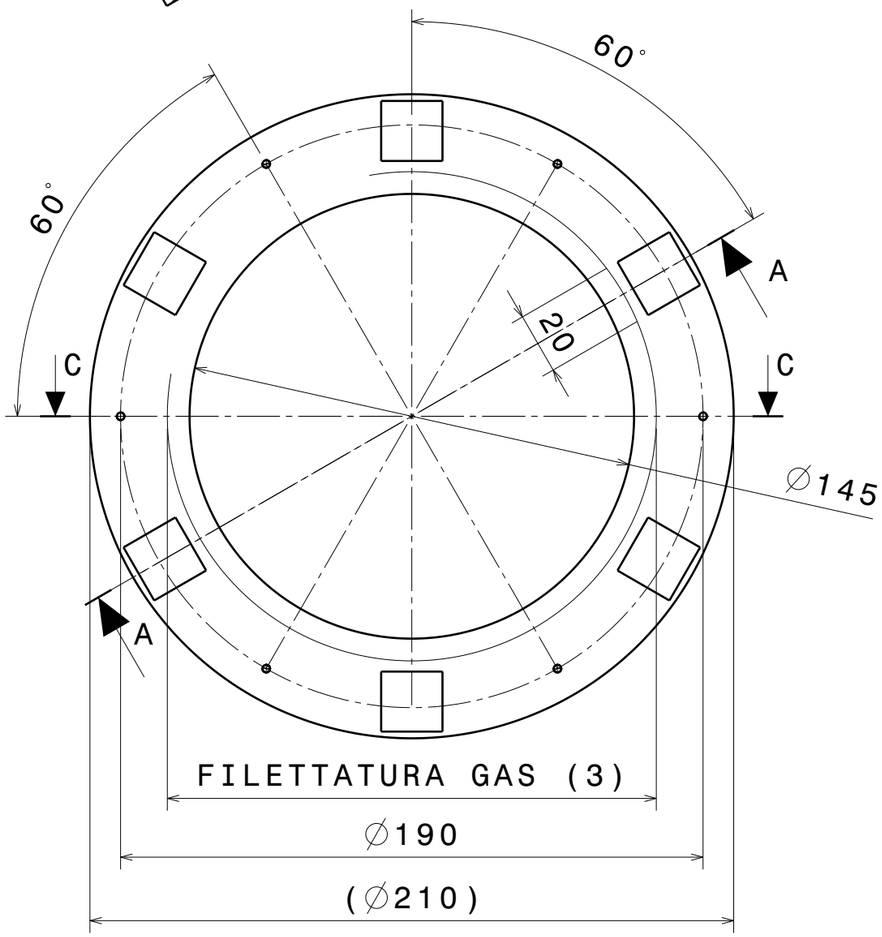

NOTA :
1) SMUSSI ED ARROTONDAMENTI NON SPECIFICATI : 0.5x45°, R 0.25 mm .
2) RUGOSITA' Ra < o = 1.6 micron .
3) COMPATIBILE CON DIS. 684RM12185 .
4) COMPONENTE DI FORNITURA ENEA .

SEZIONE C - C

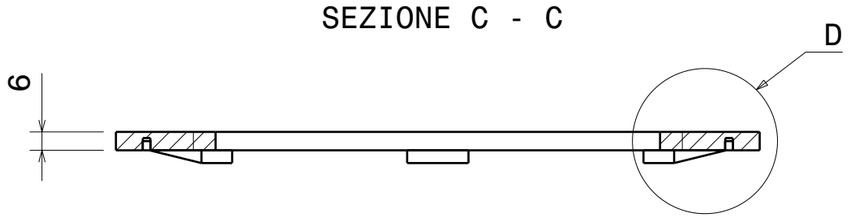

N° ITEM	QUANTITA' quantity	DEFINIZIONE definition	RIFERIMENTO reference	MATERIALE material	MASSA [kg] mass [kg]
1	1	PIASTRA INFERIORE		W 80 Cu 20	2
2	6	SPESSORI PER Bpol	20x19.6x4	W 80 Cu 20	0.01

Rev rev.	Descrizione kind of revision	Preparato prepared	Controllato checked	Verificato checked	Verificato checked	Verificato checked	Approvato approved	Data date
	PRIMA EMISSIONE	ROMANI	CUNEO				ENEA	20/06/2008

12183Rev.0.CATDrawing

Identificazione File
file identification

Progetto/project	Cliente/client	Materiale / Material	Quantità/Quantity	Massa/Mass [kg]
MULTIPINCH	ENEA	W 80 Cu 20	1	2.06

Commessa job no.	Emittente issued by	Form. size	Scala scale	Derivato da derived from	Rev. rev.
2014	DIS	A3	1:1		0

ASG Superconductors
GRUPPO MALACALZA

Informazioni strettamente riservate, di proprieta' ASG Superconductors S.p.A., da non utilizzare per scopi diversi da quelli per cui sono state fornite.

Confidential information, property of ASG Superconductors S.p.A., not to be used for any porpose other than that for which it is supplied.

Titolo
title

MULTIPINCH

GRUPPI DI MONTAGGIO III/IV

PIASTRA INF. SCHERMO PF2

Identificativo/document no.
684RM12183

Rev./rev.	Foglio sheet	Segue fg. foll. sheet	Di of
0	1	/	1

Simboli di rugosita' secondo ISO 1302
Symbols for roughness according to ISO 1302

Tolleranze di forma e di posizione sec. ISO 2768/2
Shape and position tolerances according to ISO 2768/2

Quote di lavorazione senza indicazione di tolleranza secondo ISO 2768/1
Tolerances for non-limited dimensions for machining according to ISO 2768/1

Classi di tolleranza mK ☒
Deviations grade fH ☐