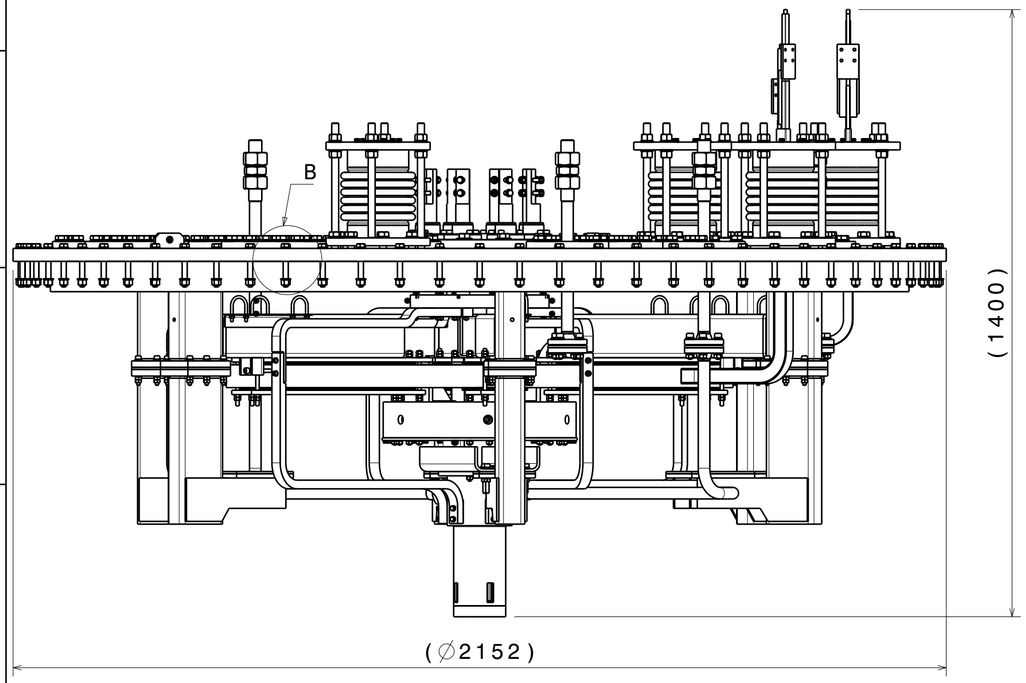

DETTAGLIO B

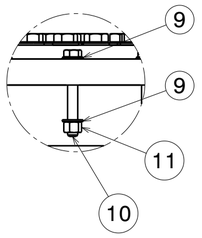

VISTA ISOMETRICA

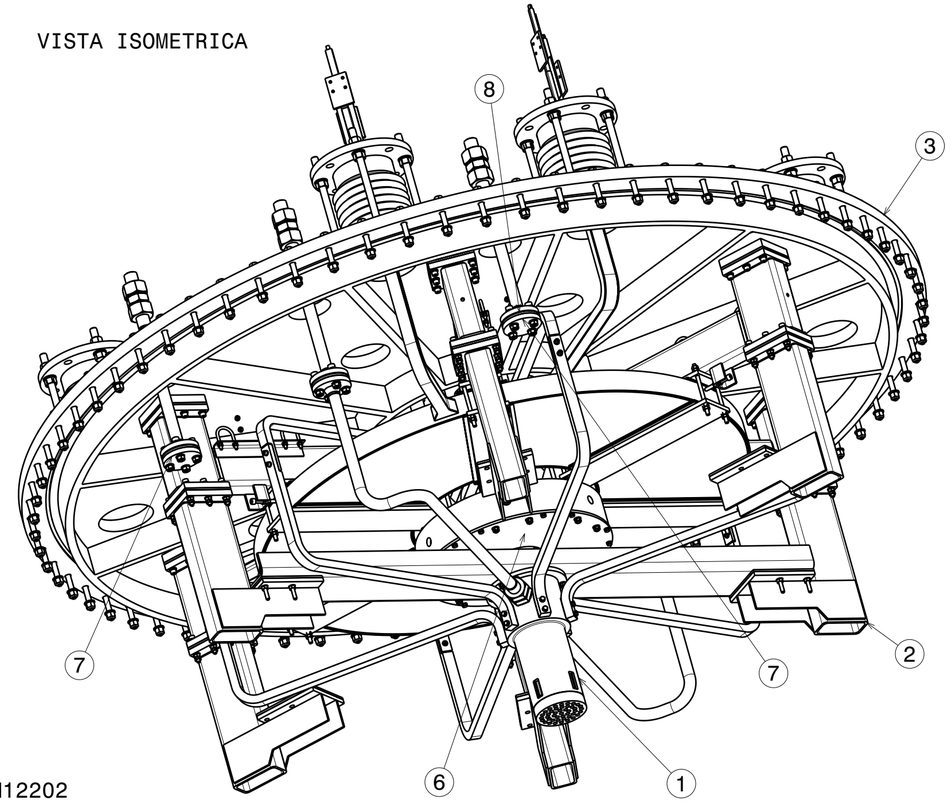

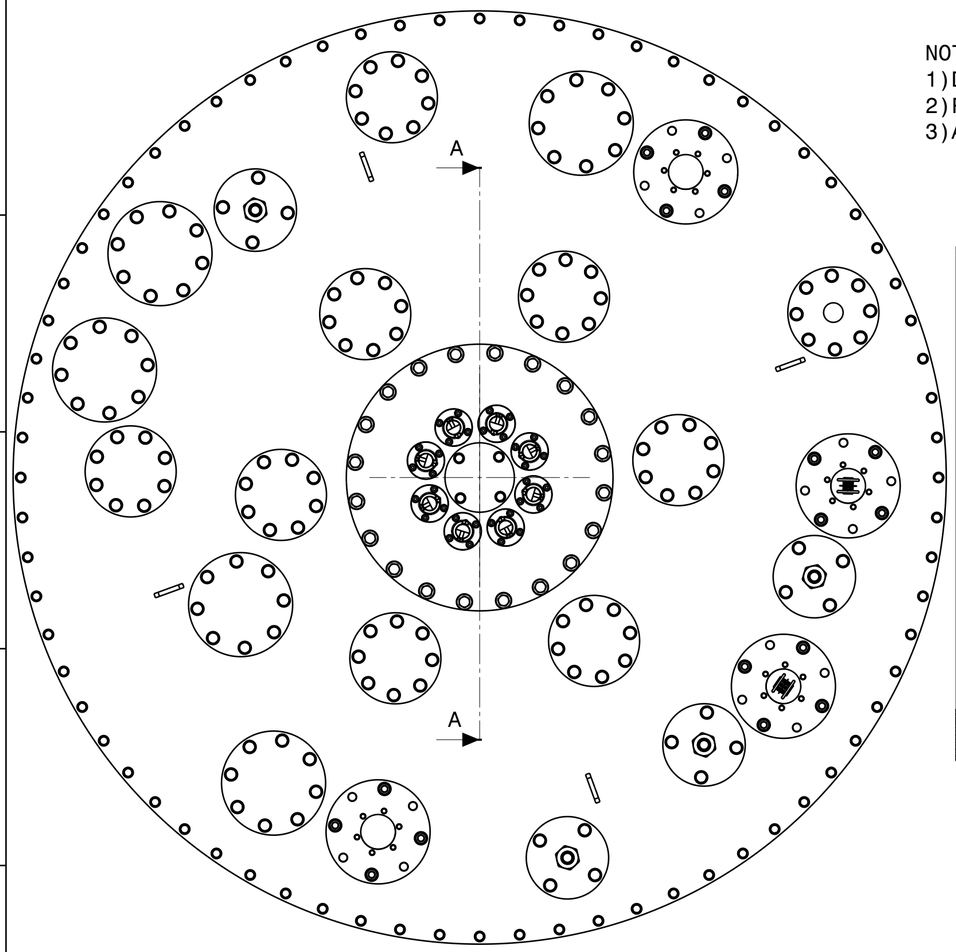

NOTE :
1)DISPOSIZIONE STRUMENTI : VEDI DIS. 699RM12202
2)POSIZIONE NOMINALE - REGOLAZIONE +/- 5 mm .
3)AL FILO SUP. EXT. CASSA BOBINA .

SEZIONE A - A

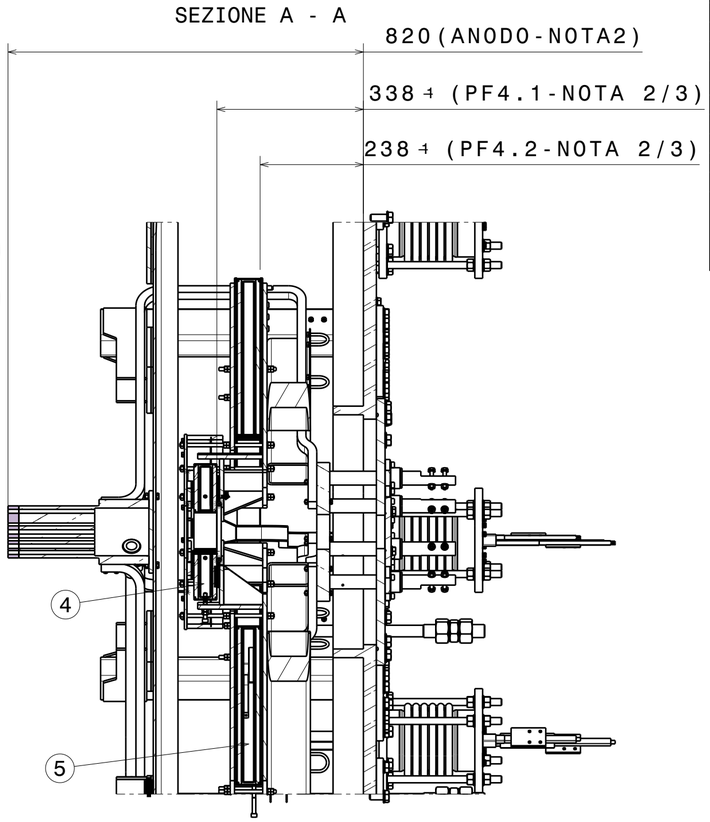

N° ITEM	QUANTITA' quantity	DEFINIZIONE definition	RIFERIMENTO reference	MATERIALE material	MASSA [kg] mass [kg]
1	1	ANODO FASE 1	VEDI DIS. 699RM12044	AISI 304 L-Cu ETP	11.42
2	6	ASM SUPPORTO INTERNO GM1	VEDI DIS. 699RM12127	AISI 304 L	31.44
3	1	ASM FLANGIA SUPERIORE CDV	VEDI DIS. 699RM12054	AISI 304 L	1234
4	1	ASSIEME BOBINA PF 4.1	VEDI DIS. 650RM11094		26
5	1	ASSIEME BOBINA PF 4.2	VEDI DIS. 650RM11095		248
6	1	ASM SUPPORTAZIONE INFERIORE PF4	VEDI DIS. 699RM12104	AISI 304 L - Al 6060	17.19
7	2	FLANGIA CIECA PASSANTI H2O	UNI 6091 DN20 PN6	AISI 304 L	0.56
8	2	O-RING 37.77x2.62	PARKER 2-128	NBR70	
9	144	RONDELLA 12x24	ISO 7089	AISI 304 L	
10	72	VITE T.E. M12x90	ISO 4018	AISI 304 L	
11	72	DADO NORMALE M12	ISO 4034	AISI 304 L	

Rev rev.	St. Sc. st. sc.	Descrizione kind of revision	Preparato prepared	Controllato checked	Verificato checked	Verificato checked	Verificato checked	Approvato approved	Data date
0		PRIMA EMISSIONE	ROMANI	CUNEO				ENEA	16/05/2008

Progetto/project	Cliente/client	Materiale/Material	Quantità Quantity	Massa/Mass [kg]
MULTIPINCH	ENEA	AISI 304 L - Cu ETP	1	1724

Commessa job no.	Emittente issued by	Form. size	Scala scale	Derivato da derived from	Rev. rev.
2014	DIS	A2	1:1		0

ASG Superconductors
GRUPPO MALACALZA

Informazioni strettamente riservate, di proprieta' ASG Superconductors S.p.A., da non utilizzare per scopi diversi da quelli per cui sono state fornite.

Confidential information, property of ASG Superconductors S.p.A., not to be used for any porpose other than that for which it is supplied.

Titolo title

MULTIPINCH
GRUPPO DI MONTAGGIO 1
FASE 1

Identificativo/document no. 699RM12100

Rev./rev. 0

Foglio sheet 1 | Segue fg. foll. sheet / | Di of 1

Identificazione File file identification: 12100Rev.0.CATDrawing

Simboli di rugosita' secondo ISO 1302	Tolleranze di forma e di posizione sec. ISO 2768/2	Quote di lavorazione senza indicazione di tolleranza secondo ISO 2768/1	Classi di tolleranza	mK ☐
Symbols for roughness according to ISO 1302	Shape and position tolerances according to ISO 2768/2	Tolerances for non-limited dimensions for machining according to ISO 2768/1	Deviations grade	fH ☐