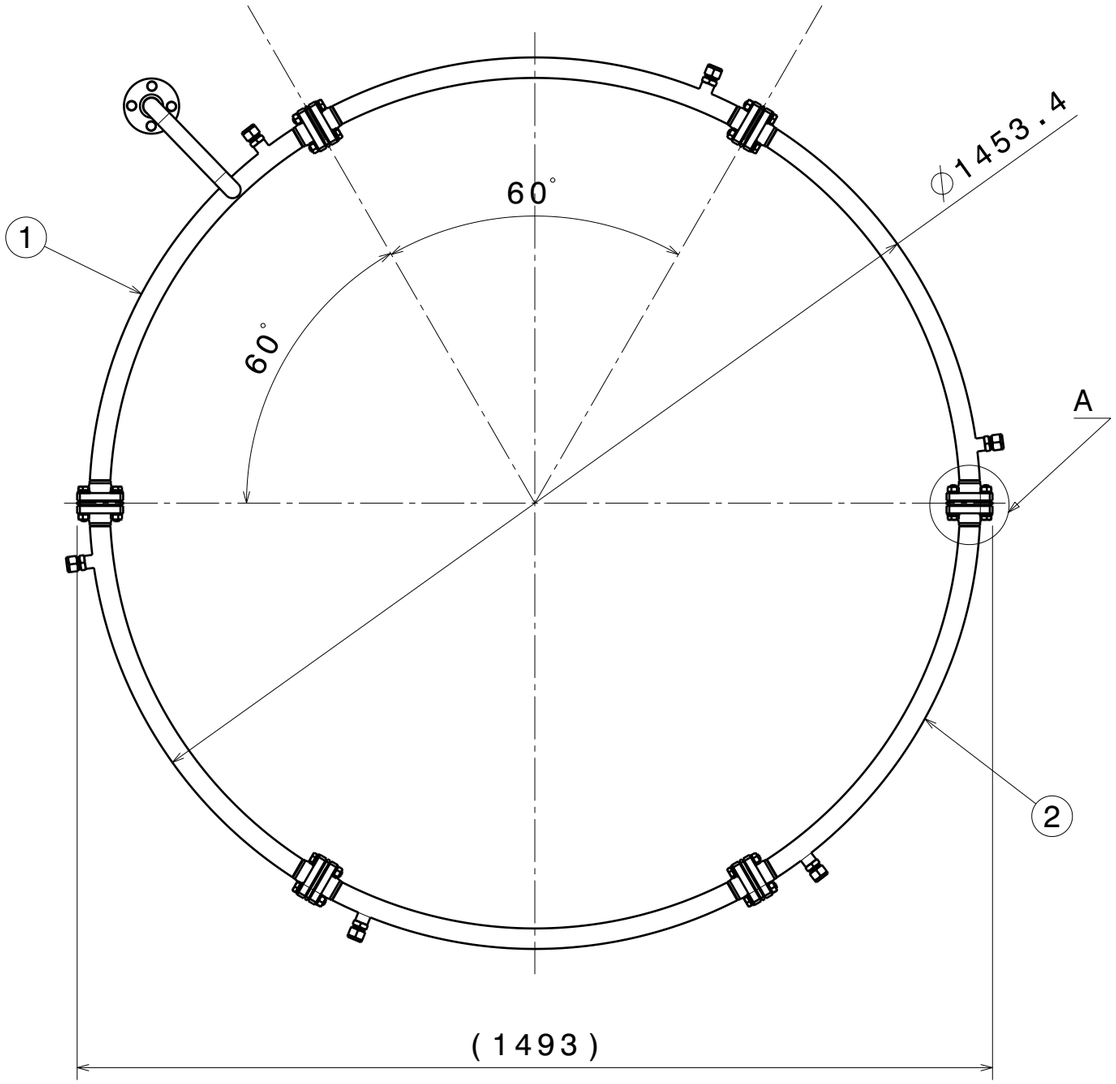

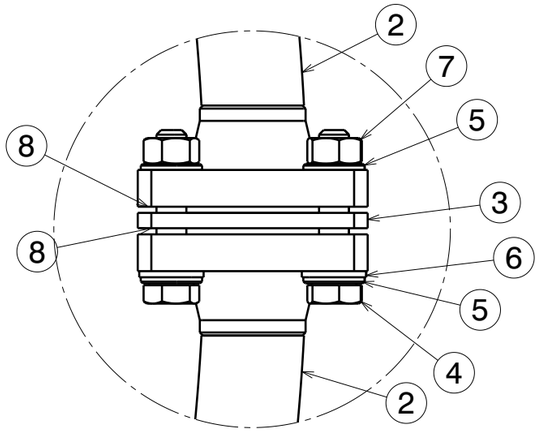

DETTAGLIO A

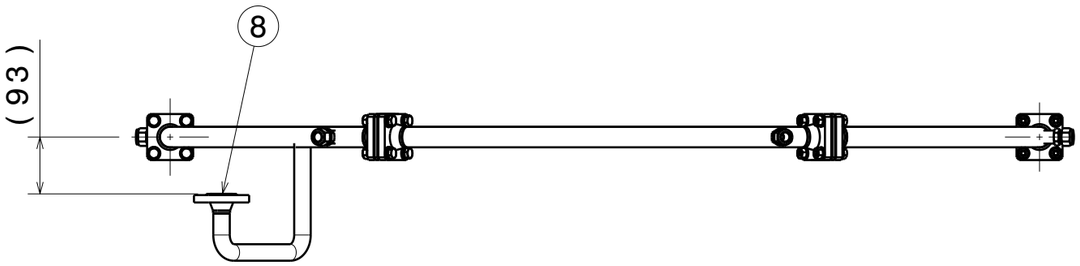

N° ITEM	QUANTITA' quantity	DEFINIZIONE definition	RIFERIMENTO reference	MATERIALE material	MASSA [kg] mass [kg]
1	1	TRONCO CENTRALE	VEDI DIS. 699RM012092	AISI 304 L	3.65
2	5	TRONCO LATERALE	VEDI DIS. 699RM012091	AISI 304 L	2.51
3	6	DISCO ISOLANTE DN 25	VEDI DIS. 699RM012094	MACOR	0.05
4	24	VITE T.E. M10x50	ISO 4017	AISI 304 L	
5	48	RONDELLA 10x20	ISO 7089	AISI 304 L	
6	24	BOCCOLA ISOLANTE M10	VEDI DIS. 699RM12061	MACOR	
7	24	DADO NORMALE M10	ISO 4032	AISI 304 L	
8	13	O-RING 48.89x2.62	PARKER 2-135	NBR 70	

Rev rev.	Descrizione kind of revision	Preparato prepared	Controllato checked	Verificato checked	Verificato checked	Verificato checked	Approvato approved	Data date
A	AGGIORNATO MATERIALE							25/11 2008
0	PRIMA EMISSIONE	ROMANI	CUNEO				ENEA	09/05/ 2008

12090Rev.0.CATDrawing

Identificazione File
file identification

Progetto/project	Cliente/client	Materiale / Material	Quantità/Quantity	Massa/Mass [kg]
MULTIPINCH	ENEA	AISI 304 L	1	19.31

Commessa job no.	Emittente issued by	Form. size	Scala scale	Derivato da derived from	Rev. rev.
2014	DIS	A3	1:10 1:2		0

ASG Superconductors
GRUPPO MALACALZA

Informazioni strettamente riservate, di proprieta' ASG Superconductors S.p.A., da non utilizzare per scopi diversi da quelli per cui sono state fornite.

Confidential information, property of ASG Superconductors S.p.A., not to be used for any porpose other than that for which it is supplied.

Titolo
title

MULTIPINCH
COLLETTORE ACQUA ESTERNO
ASSIEME

Identificativo/document no.
699RM12090

Rev./rev.	Foglio sheet	Segue fg. foll. sheet	Di of
0 A	1	/	1

Simboli di rugosita' secondo ISO 1302
Symbols for roughness according to ISO 1302

Tolleranze di forma e di posizione sec. ISO 2768/2
Shape and position tolerances according to ISO 2768/2

Quote di lavorazione senza indicazione di tolleranza secondo ISO 2768/1
Tolerances for non-limited dimensions for machining according to ISO 2768/1

Classi di tolleranza mK ☒
Deviations grade fH ☐