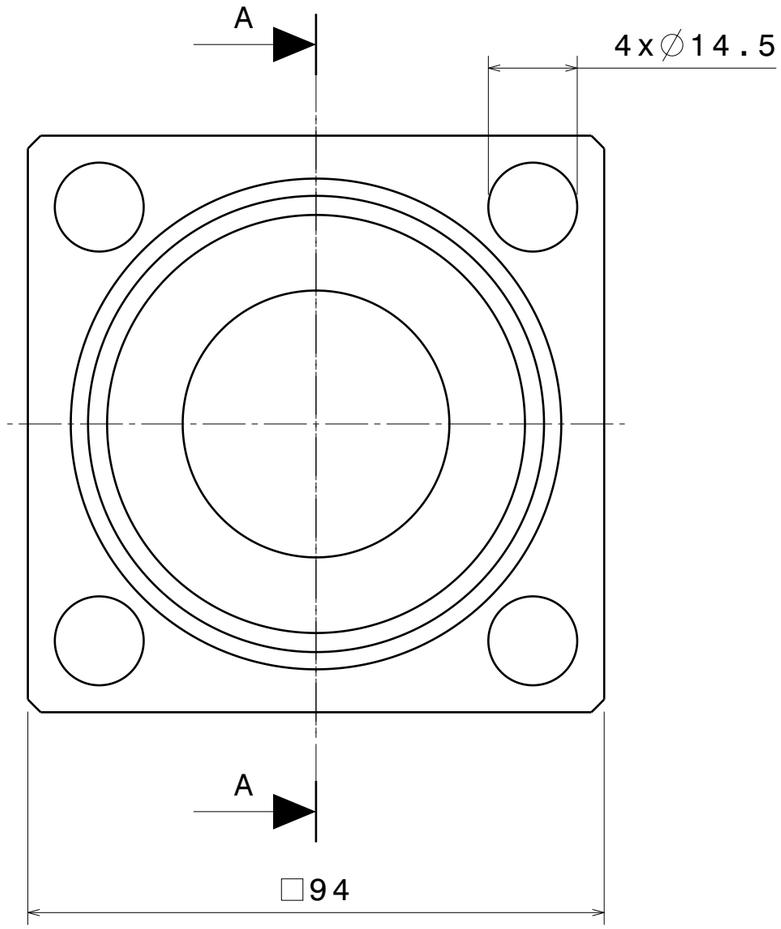

SEZIONE A - A

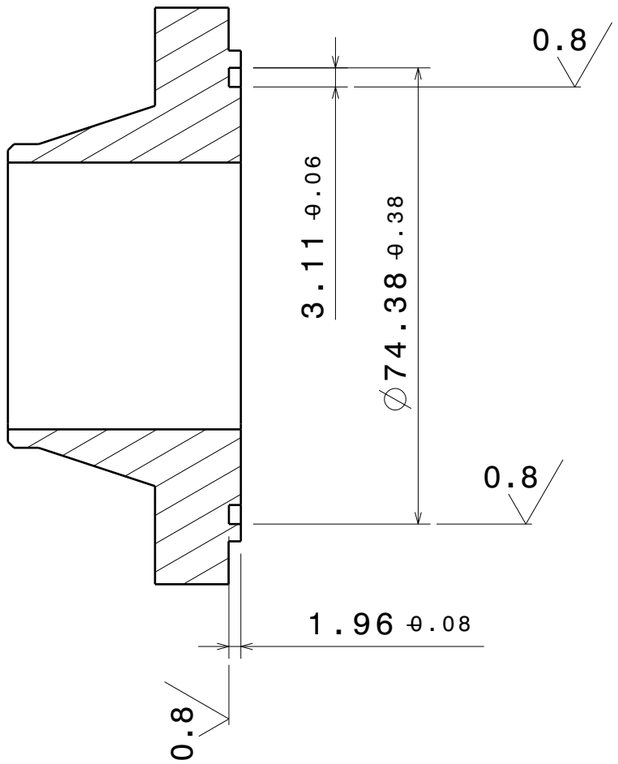

NOTA :
1)SMUSSI ED ARROTONDAMENTI NON
SPECIFICATI : 0.25x45°, R 0.25 mm .

Rev rev.	Descrizione kind of revision	Preparato prepared	Controllato checked	Verificato checked	Verificato checked	Verificato checked	Approvato approved	Data date
	PRIMA EMISSIONE	ROMANI	CUNEO				ENEA	07/05/2008

Progetto/project	Cliente/client	Materiale / Material	Quantità/Quantity	Massa/Mass [kg]
MULTIPINCH	ENEA	AISI 304 L	1	0.83

Commessa job no.	Emittente issued by	Form. size	Scala scale	Derivato da derived from	Rev. rev.
2014	DIS	A3	1:1		0

ASG Superconductors
GRUPPO MALACALZA

Informazioni strettamente riservate, di proprieta' ASG Superconductors S.p.A., da non utilizzare per scopi diversi da quelli per cui sono state fornite.

Confidential information, property of ASG Superconductors S.p.A., not to be used for any porpose other than that for which it is supplied.

Titolo
title

MULTIPINCH
COLLETTORE GAS
DIN 2631 PN6 DN 40
Modificata

Identificativo/document no.
699RM12077

Rev./rev.	Foglio sheet	Segue fg. foll. sheet	Di of
0	1	/	1

12077Rev.0.CATDrawing

Identificazione File
file identification

Simboli di rugosita' secondo ISO 1302	Tolleranze di forma e di posizione sec. ISO 2768/2	Quote di lavorazione senza indicazione di tolleranza secondo ISO 2768/1	Classi di tolleranza mK ☒
Symbols for roughness according to ISO 1302	Shape and position tolerances according to ISO 2768/2	Tolerances for non-limited dimensions for machining according to ISO 2768/1	Deviations grade fH ☐