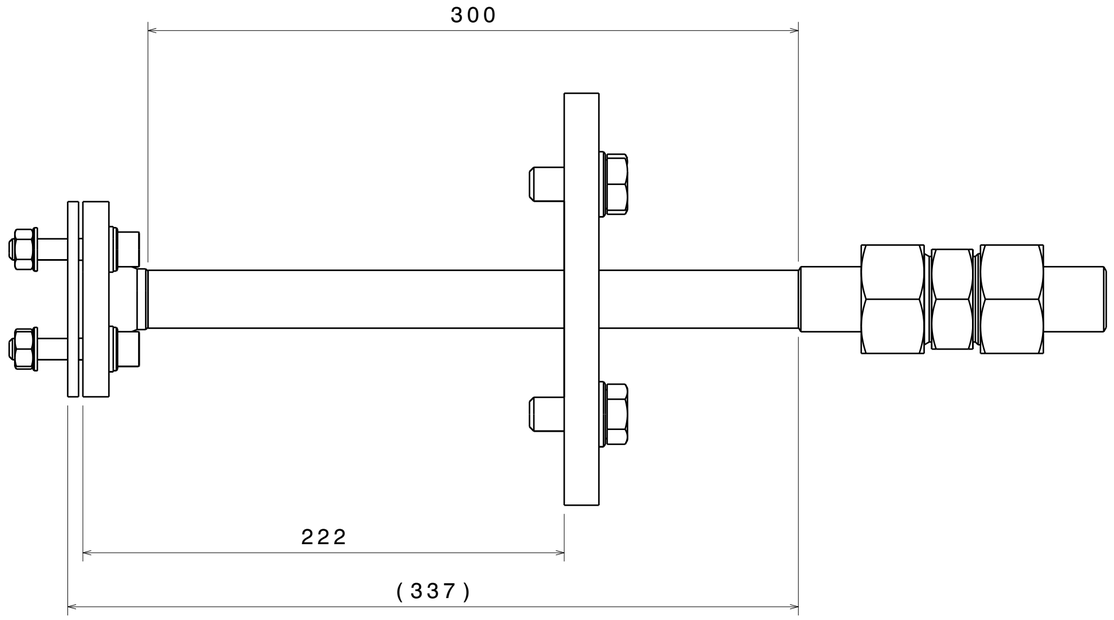

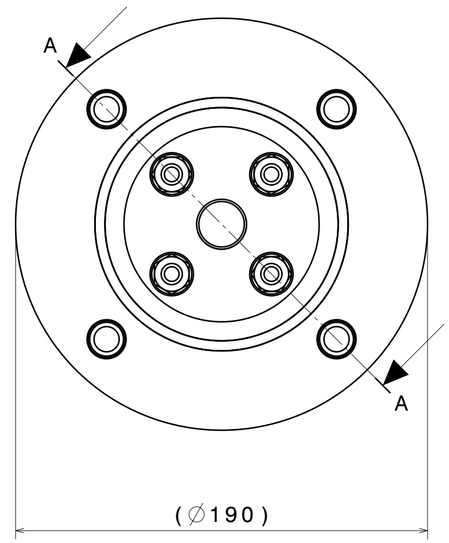

NOTA :
1)SPAZZOLARE LE SALDATURE
CON SPAZZOLE MORBIDE .

SEZIONE A - A

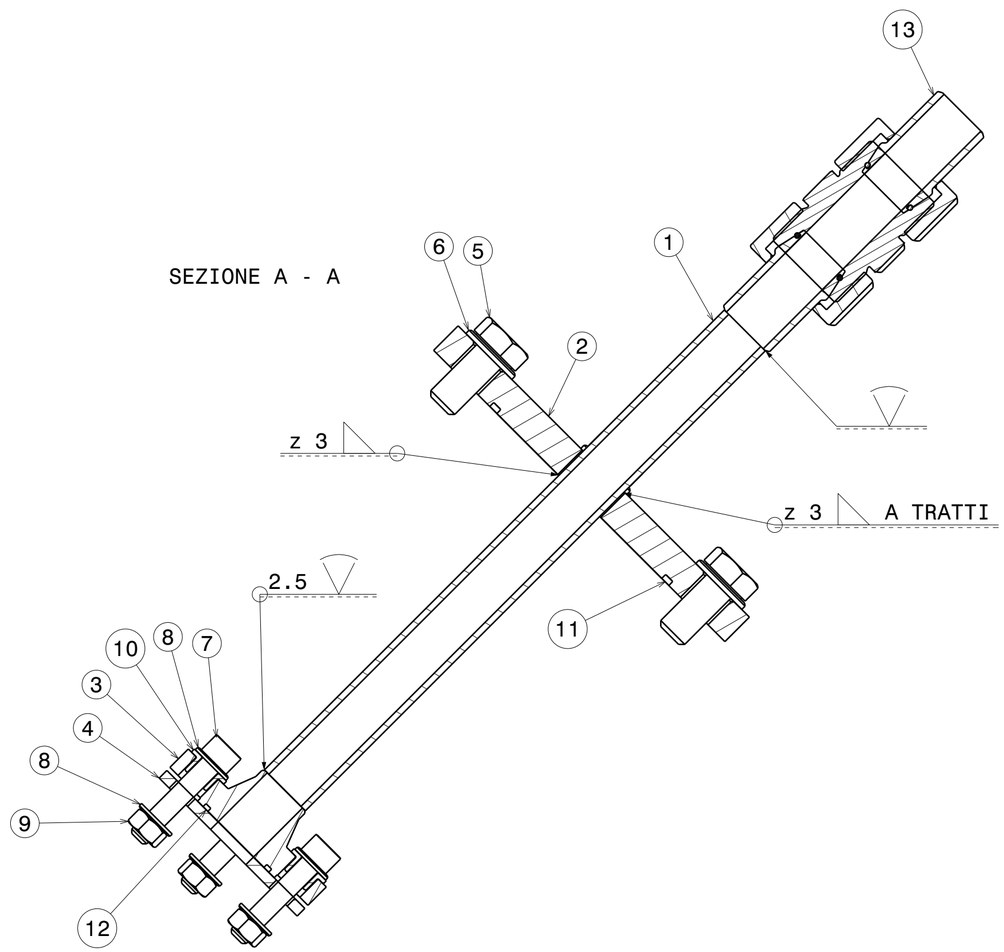

N° ITEM	QUANTITA' quantity	DEFINIZIONE definition	RIFERIMENTO reference	MATERIALE material	MASSA [kg] mass [kg]
1	1	Tubo DIAM. 26.7x2.87	ANSI B36.19	AISI 304 L	0.5
2	1	FLANGIA DN 80 PN 6 UNI 6091 MODIFICATA	VEDI DIS. 699RM12058	AISI 304 L	3.32
3	1	FLANGIA DN 20 PN 6 WN RF MODIFICATA	VEDI DIS. 699RM12048	AISI 304 L	0.57
4	1	DISCO ISOLANTE PASSANTE	VEDI DIS. 699RM12060	G11	0.06
5	4	VITE T.E. M16x35	ISO 4017	AISI 304 L	
6	4	RONDELLA DIAM.16x30	ISO 7089	AISI 304 L	
7	4	VITE T.C.E.I. M10x50	ISO 4762	AISI 304 L	
8	8	RONDELLA DIAM. 10x20	ISO 7089	AISI 304 L	
9	4	DADO M10	ISO 4032	AISI 304 L	
10	4	BOCCOLA ISOLANTE M10	VEDI DIS. 699RM12061	G11	
11	1	O-RING 107.54x3.53	PARKER 2-244	NBR70	
12	1	O-RING 37.77x2.62	PARKER 2-128	NBR70	
13	1	CONNESIONE IDRAULICA	AVIT GV 30 26.7x2.9	1.4571	0.6

Rev rev.	St. st.	Sc. sc.	Descrizione kind of revision	Preparato prepared	Controllato checked	Verificato checked	Verificato checked	Verificato checked	Approvato approved	Data date
A			AGGIORNATO MATERIALI							25/11 2008
0			PRIMA EMISSIONE	ROMANI	CUNEO			PESENTI	ENEA	07/04/ 2008

12057Rev.A.CATDrawing

Identificazione File
file identification

Progetto/project	Cliente/client	Materiale/Material	Quantità Quantity	Massa/Mass [kg]
MULTIPINCH	ENEA	AISI 304 L	1	5.75

Commessa job no.	Emittente issued by	Form. size	Scala scale	Derivato da derived from	Rev. rev.
2014	DIS	A2	1:1		0

ASG Superconductors
GRUPPO MALACALZA

Informazioni strettamente riservate, di proprieta' ASG Superconductors S.p.A., da non utilizzare per scopi diversi da quelli per cui sono state fornite.

Confidential information, property of ASG Superconductors S.p.A., not to be used for any porpose other than that for which it is supplied.

Titolo
title

MULTIPINCH
ASM FLANGIA SUPERIORE CDV PASSANTE FLUIDI

Identificativo/document no.: 699RM12057

Rev./rev.: 0 A

Foglio sheet: 1

Segue fg. foll. sheet: /

Di of: 1

Simboli di rugosita' secondo ISO 1302
Symbols for roughness according to ISO 1302

Tolleranze di forma e di posizione sec. ISO 2768/2
Shape and position tolerances according to ISO 2768/2

Quote di lavorazione senza indicazione di tolleranza secondo ISO 2768/1
Tolerances for non-limited dimensions for machining according to ISO 2768/1

Classi di tolleranza mK ☒
Deviations grade fH ☐