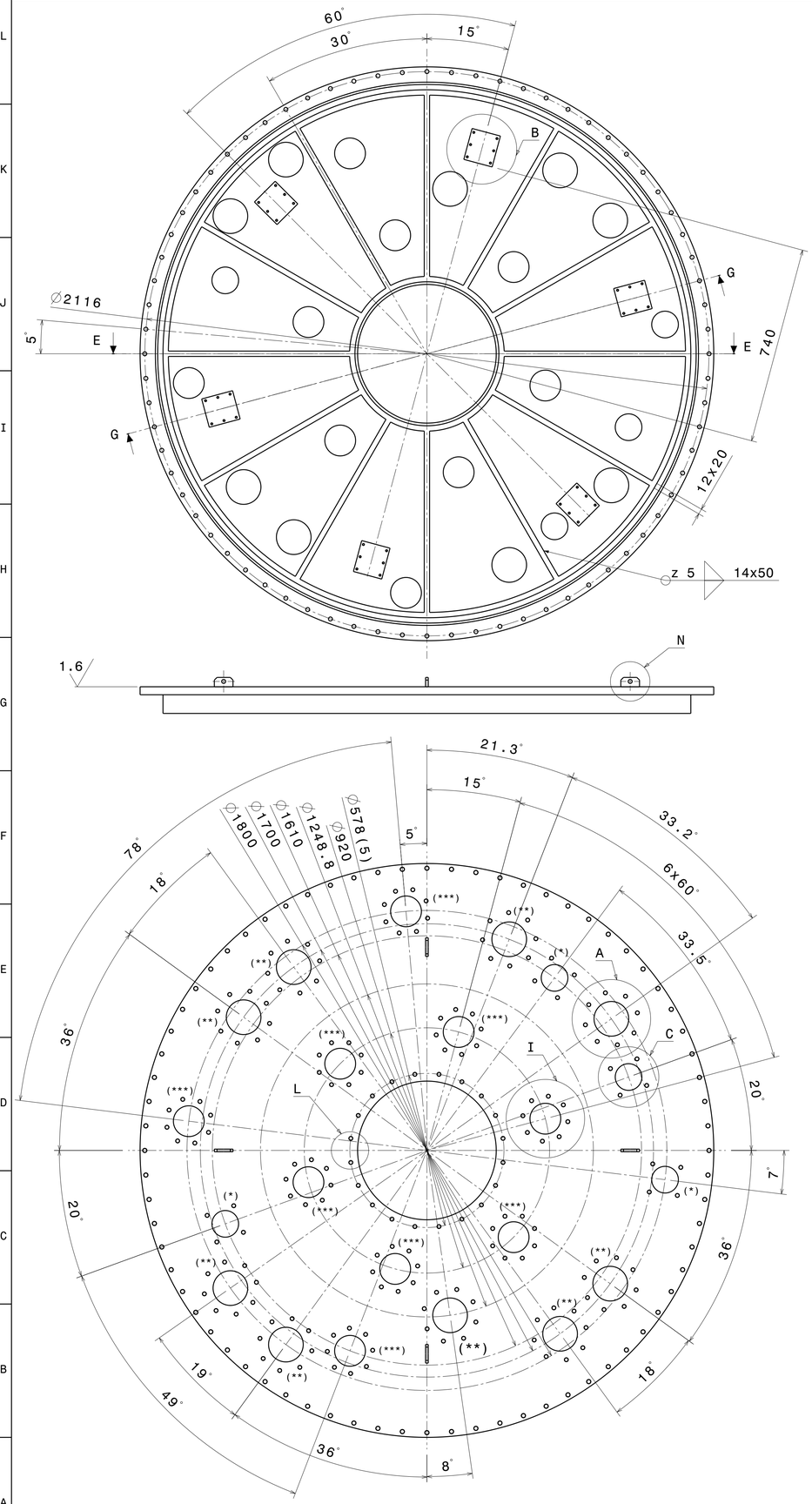

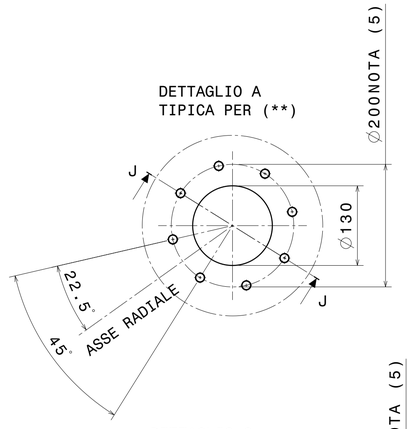

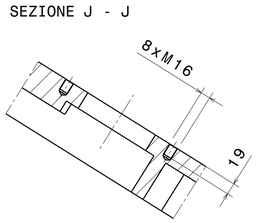

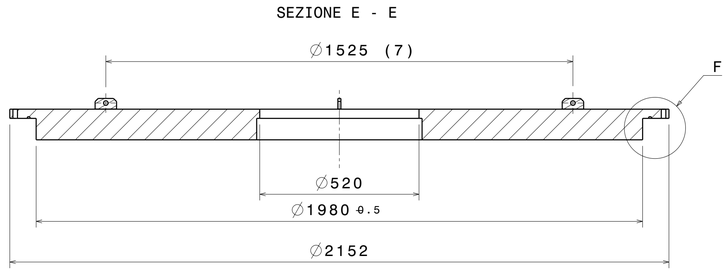

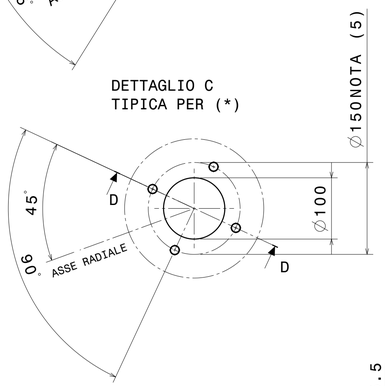

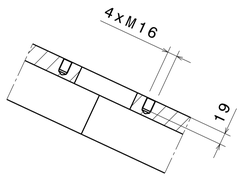

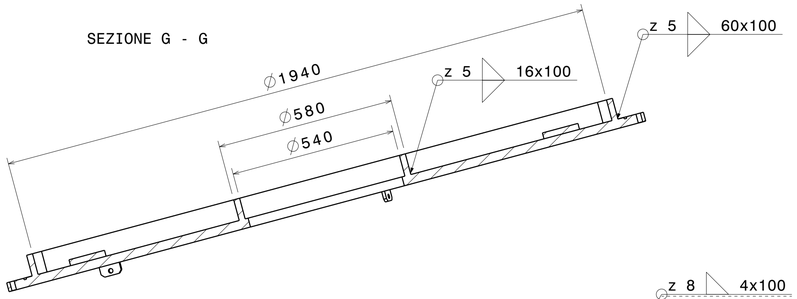

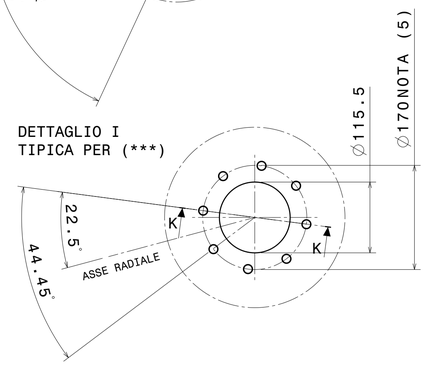

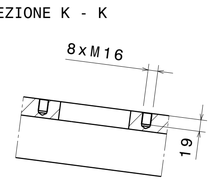

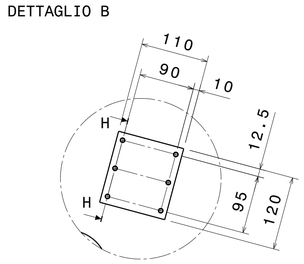

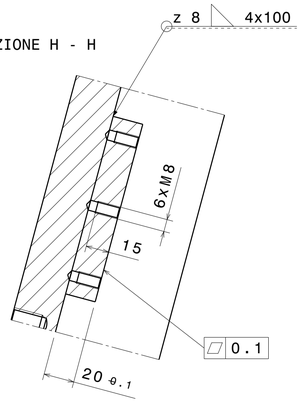

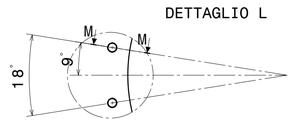

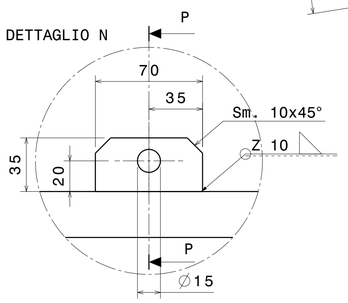

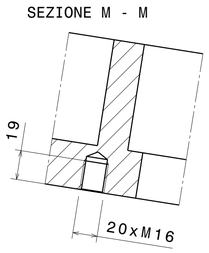

NOTA :
1) SMUSSI ED ARROTONDAMENTI NON SPECIFICATI : 0.5x45° , R 0.25 mm .
2) RUGOSITA' SUPERFICI INTERNE Ra < 1.6 micron (DOVE NON INDICATO DIVERSAMENTE) .
3) COMPONENTI OTTENIBILI GIUNTANDO PIU' PARTI CON SALDATURE DI TESTA A PIENA PENETRAZIONE , DA COLLAUDARE ;
4) SPAZZOLARE LE SALDATURE CON SPAZZOLE MORBIDE IN INOX ;
5) RUGOSITA' Ra < 0.8 micron ALL'INTERNO DEL PERIMETRO FORI , PER TENUTA CON O-RING ;
6) NON IMPIEGARE LIQUIDI PENETRANTI .
7) QUATTRO ORECCHIE DI SOLLEVAMENTO SU DIAMETRO 1525 .

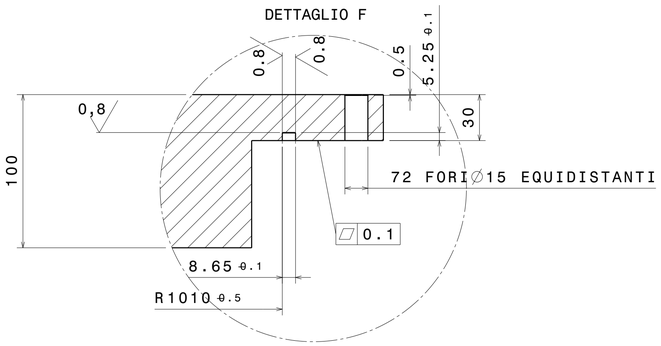

Rev rev.	Descrizione kind of revision	Preparato prepared	Controllato checked	Verificato checked	Verificato checked	Verificato checked	Approvato approved	Data date
0	PRIMA EMISSIONE	ROMANI	CUNEO			PESENTI	ENEA	28/04/2008

Progetto/project	Cliente/client	Materiale/Material	Quantità Quantity	Massa/Mass [kg]
MULTIPINCH	ENEA	AISI 304 L	1	946

Commessa job no.	Emittente issued by	Form. size	Scala scale	Derivato da derived from	Rev. rev.
2014	DIS	A1	1:10		

ASG Superconductors GRUPPO MALACALZA

Informazioni strettamente riservate, di proprieta' ASG Superconductors S.p.A., da non utilizzare per scopi diversi da quelli per cui sono state fornite.

Confidential information, property of ASG Superconductors S.p.A., not to be used for any porpose other than that for which it is supplied.

Titolo title

MULTIPINCH
ASM FLANGIA SUPERIORE CDV
FLANGIA SUPERIORE CDV

Identificativo/document no.: 699RM12056 | Rev./rev.: 0 | Foglio sheet: 1 | Segue fg. foll. sheet: / | Di of: 1

Identificazione File file identification: 12056Rev.0.CATDrawing

Simboli di rugosita' secondo ISO 1302 — Symbols for roughness according to ISO 1302
Tolleranze di forma e di posizione sec. ISO 2768/2 — Shape and position tolerances according to ISO 2768/2
Quote di lavorazione senza indicazione di tolleranza secondo ISO 2768/1 — Tolerances for non-limited dimensions for machining according to ISO 2768/1
Classi di tolleranza — Deviations grade: K ☒ H ☐