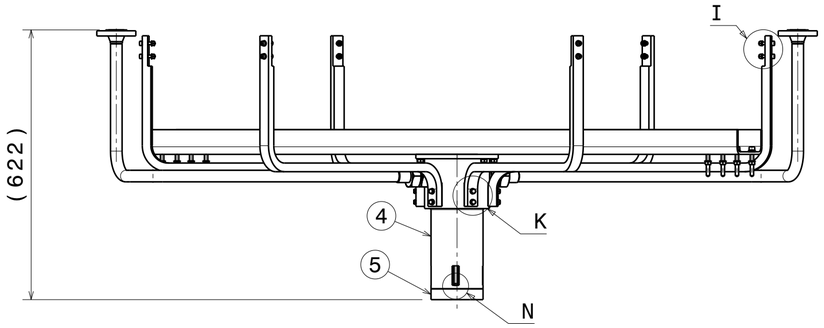

DETTAGLIO I

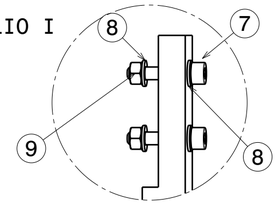

DETTAGLIO K

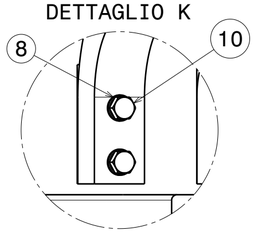

DETTAGLIO N

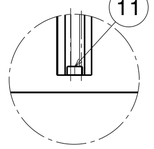

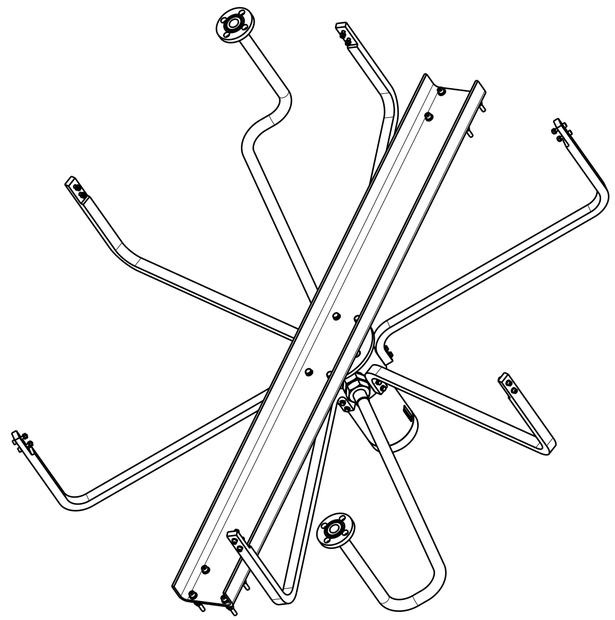

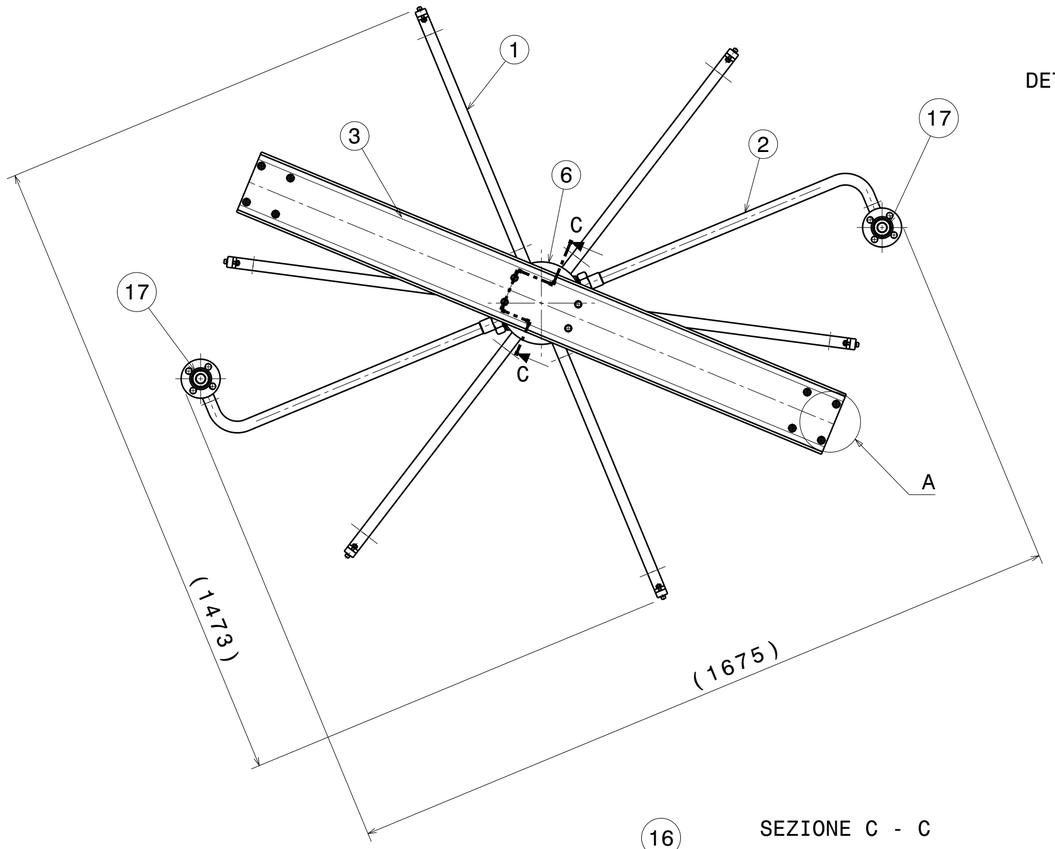

DETTAGLIO A

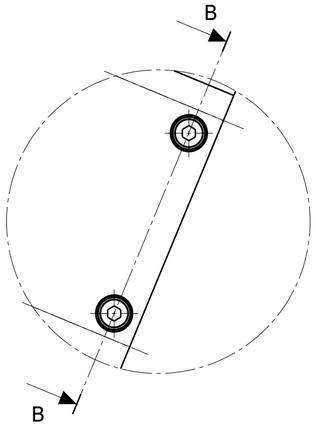

SEZIONE C - C

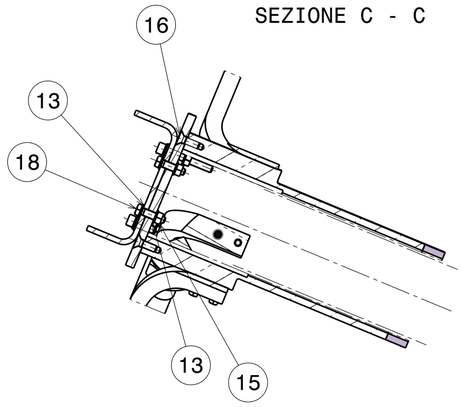

SEZIONE B - B

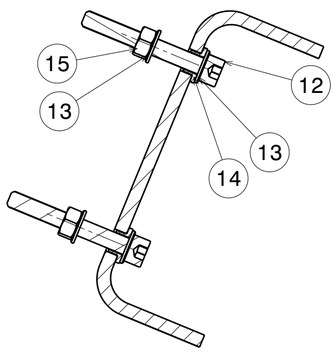

N° ITEM	QUANTITA' quantity	DEFINIZIONE definition	RIFERIMENTO reference	MATERIALE material	MASSA [kg] mass [kg]
1	6	CONDUTTORE	VEDI DIS. 699RM12046	Cu - ETP	4.22
2	2	TUBAZIONE ADDUZIONE GAS	VEDI DIS. 699RM12047	AISI 304 L	3.20
3	1	TRAVERSA SUPPORTO ANODO	VEDI DIS. 699RM12045	AISI 304 L	16.36
4	1	CORPO ANODO	VEDI DIS. 699RM12049	Cu - HSTP	19.97
5	1	CORPO DIFFUSORE GAS (FORNITURA ENEA)	VEDI DIS. 699RM12050	W90-Cu10	3.30
6	1	CHIUSURA ANODO	VEDI DIS. 699RM12051	AISI 304 L	2.15
7	12	VITE T.E. M6x30	ISO 4018	AISI 304 L	
8	36	RONDELLA DIAM. 6x12	ISO 7089	AISI 304 L	
9	12	DADO NORMALE M6	ISO 4032	AISI 304 L	
10	12	VITE T.E. M6x35	ISO 4018	AISI 304 L	
11	4	VITE T.C.E.I. M4x16 (FORNITURA ENEA)	ISO 4762	Mo	
12	8	VITE T.C.E.I. M8x60	ISO 4762	AISI 304 L	
13	24	RONDELLA DIAM. 8x16	ISO 7089	AISI 304 L	
14	8	BOCCOLA ISOLANTE M8	VEDI DIS. 699RM12053	G11	
15	12	DADO NORMALE M8	ISO 4032	AISI 304 L	
16	8	VITE TESTA SVASATA PIANA M8x25	ISO 10642	AISI 304 L	
17	2	O-RING 37.77x2.62	PARKER 2-128	NB270	
18	4	VITE T.E. M8x30	ISO 4017	AISI 304 L	

Rev rev.	St. Sc. st. sc.	Descrizione kind of revision	Preparato prepared	Controllato checked	Verificato checked	Verificato checked	Verificato checked	Approvato approved	Data date
A		AGGIONATO MATERIALE							25/11 2008
0		PRIMA EMISSIONE	ROMANI	CUNEO				ENEA	22/04/ 2008

Progetto/project	Cliente/client	Materiale/Material	Quantità Quantity	Massa/Mass [kg]
MULTIPINCH	ENEA	AISI 304 L - Cu ETP	1	74.54

Commessa job no.	Emittente issued by	Form. size	Scala scale	Derivato da derived from	Rev. rev.
2014	DIS	A2	1:10		0

ASG Superconductors
GRUPPO MALACALZA

Informazioni strettamente riservate, di proprieta' ASG Superconductors S.p.A., da non utilizzare per scopi diversi da quelli per cui sono state fornite.

Confidential information, property of ASG Superconductors S.p.A., not to be used for any porpose other than that for which it is supplied.

Titolo title

MULTIPINCH

ANODO FASE 1

ASSIEME

Identificazione File file identification: 12044Rev.0.CATDrawing

Identificativo/document no.: 699RM12044

Rev./rev.: 0 A

Foglio sheet: 1 | Segue fg. foll. sheet: / | Di of: 1

Simboli di rugosita' secondo ISO 1302 — Symbols for roughness according to ISO 1302

Tolleranze di forma e di posizione sec. ISO 2768/2 — Shape and position tolerances according to ISO 2768/2

Quote di lavorazione senza indicazione di tolleranza secondo ISO 2768/1 — Tolerances for non-limited dimensions for machining according to ISO 2768/1

Classi di tolleranza — Deviations grade: K ☐ fH ☐