SEZIONE E - E

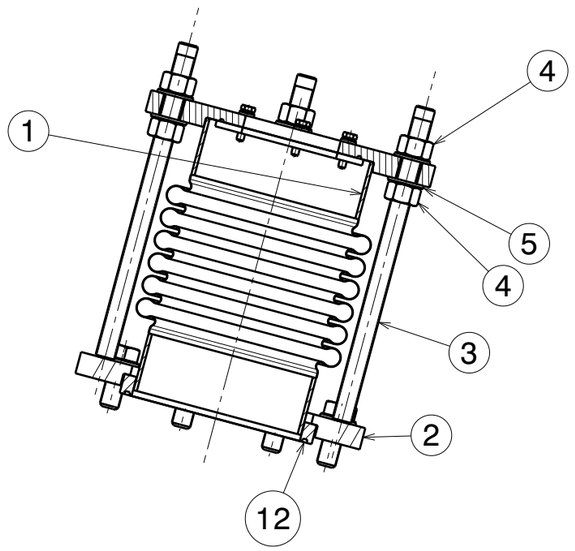

SEZIONE F - F

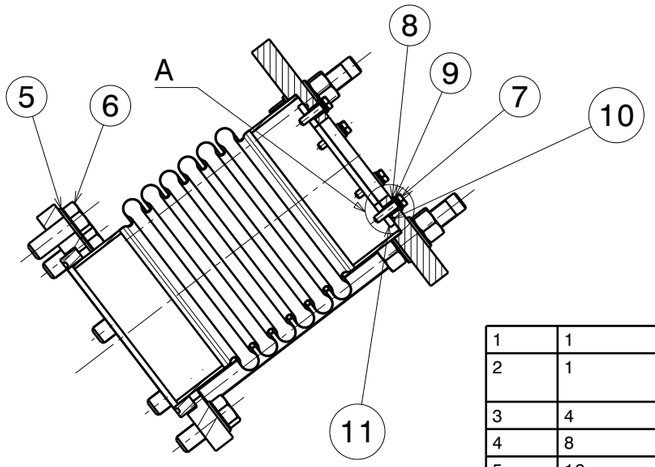

DETTAGLIO A

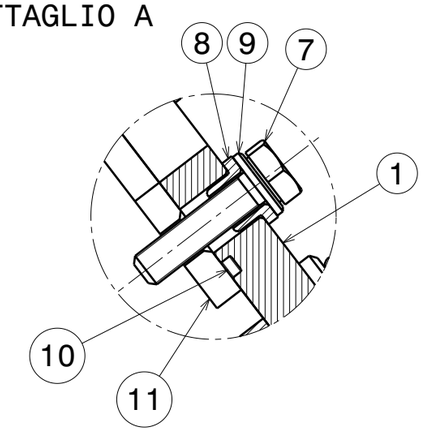

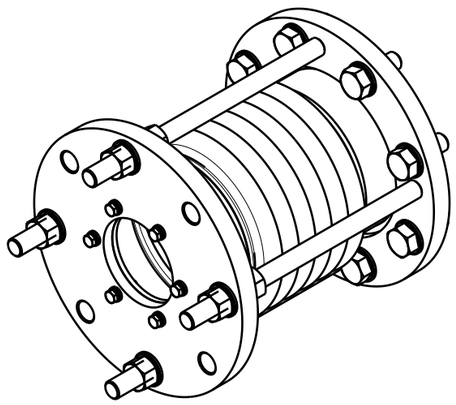

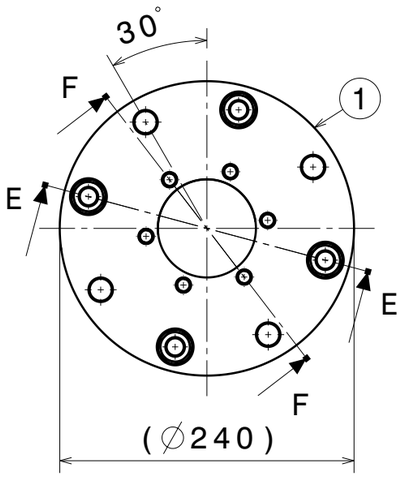

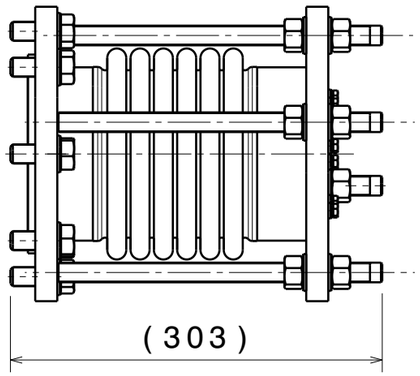

N° ITEM	QUANTITA' quantity	DEFINIZIONE definition	RIFERIMENTO reference	MATERIALE material	MASSA [kg] mass [kg]
1	1	SOTTOASSIEME SOFFIETTO	VEDI DISEGNO 684RM12004	AISI 304/321	6.49
2	1	FLANGIA DN125PN6 UNI 2276 MODIFICATA 3	VEDI DISEGNO 684RM12007	ALLUMINIO	1.13
3	4	BARRA FILETTATA M16x280		AISI 304 L	0.41
4	8	DADO NORMALE M16	ISO 4032	AISI 304 L	
5	16	RONDELLA DIAM. 16x30	ISO 7089	AISI 304 L	
6	8	VITE T.E. M16x40	ISO 4018	AISI 304 L	
7	6	VITE T.E. M6x25	ISO 4017	AISI 304 L	
8	6	BOCCOLA ISOLANTE M6	VEDI DISEGNO 684RM12012	G11	
9	6	RONDELLA DIAM. 6x12	ISO 7089	AISI 304 L	
10	2	O-RING 113.97x2.62	PARKER 2-157	NBR 70	
11	1	DISCO ISOLANTE DN 125	VEDI DISEGNO 684RM12008	G11	0.08
12	1	O-RING 145.64x3.53	PARKER 2-256	NBR 70	

Rev rev.	Descrizione kind of revision	Preparato prepared	Controllato checked	Verificato checked	Verificato checked	Verificato checked	Approvato approved	Data date
A	AGGIORNATO MATERIALI							25/11 2008
0	PRIMA EMISSIONE	ROMANI	CUNEO			PESENTI	ENEA	07/03/ 2008

Progetto/project	Cliente/client	Materiale / Material	Quantità/Quantity	Massa/Mass [kg]
MULTIPINCH	ENEA	AISI 304 L	1	9.57

Commessa job no.	Emittente issued by	Form. size	Scala scale	Derivato da derived from	Rev. rev.
2014	DIS	A3	1:5		0

ASG Superconductors
GRUPPO MALACALZA

Informazioni strettamente riservate, di proprieta' ASG Superconductors S.p.A., da non utilizzare per scopi diversi da quelli per cui sono state fornite.

Confidential information, property of ASG Superconductors S.p.A., not to be used for any porpose other than that for which it is supplied.

Titolo title

MULTIPINCH
SOFFIETTO DN 125
ASSIEME

Identificativo/document no.: 684RM12003

Rev./rev.: 0 A

Foglio sheet: 1 | Segue fg. foll. sheet: / | Di of: 1

Identificazione File file identification: 12003Rev.0.CATDrawing

Simboli di rugosita' secondo ISO 1302 / Symbols for roughness according to ISO 1302	Tolleranze di forma e di posizione sec. ISO 2768/2 / Shape and position tolerances according to ISO 2768/2	Quote di lavorazione senza indicazione di tolleranza secondo ISO 2768/1 / Tolerances for non-limited dimensions for machining according to ISO 2768/1	Classi di tolleranza / Deviations grade	mK ☐ fH ☐