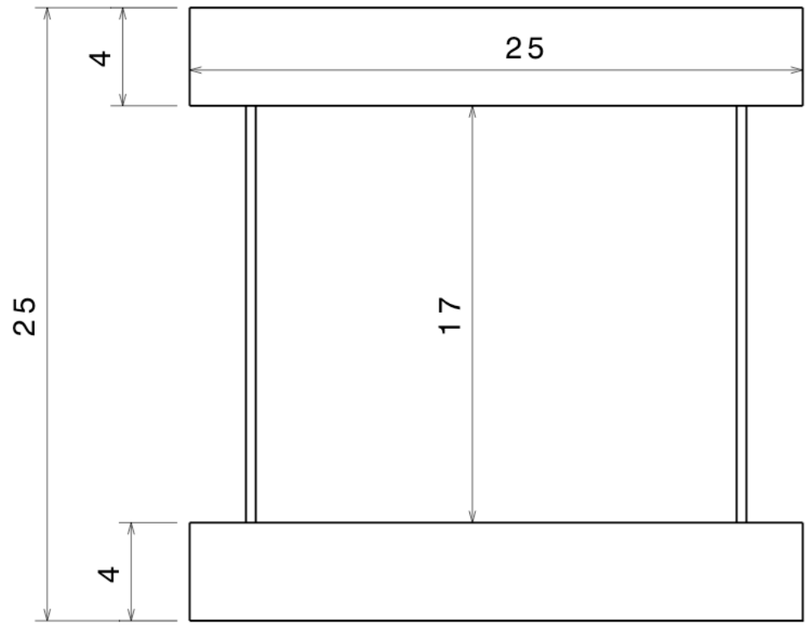

Bottom view
Scale: 4:1

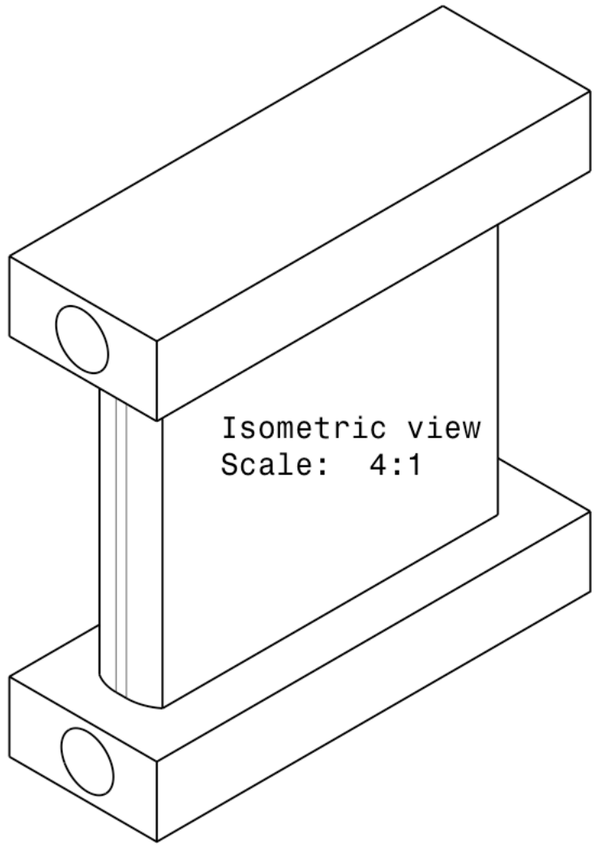

Isometric view
Scale: 4:1

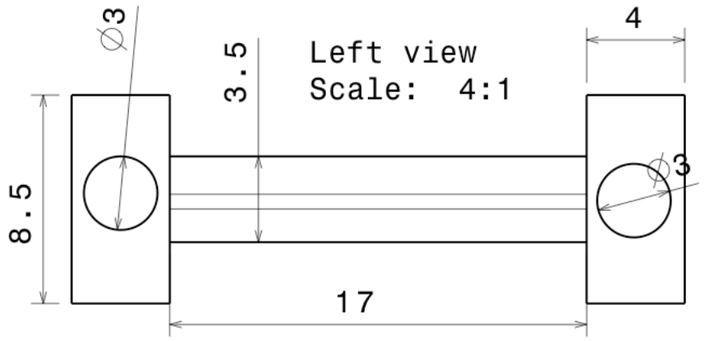

Left view
Scale: 4:1

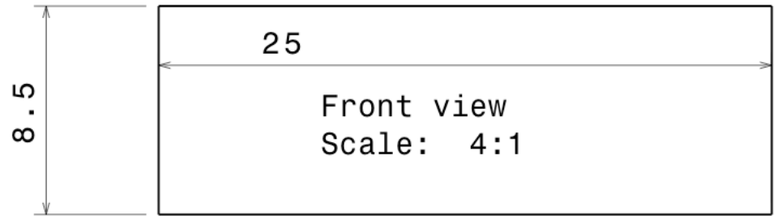

Front view
Scale: 4:1

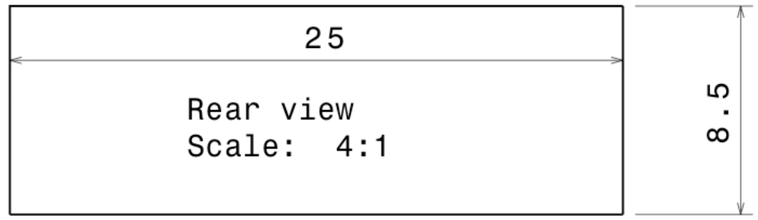

Rear view
Scale: 4:1

Part.	denom._____dim. del grezzo	N pz.	Meldin 7001 materiale	note___N dis. del part.

TOLL. GENERALI (da applicare dove non indicato)
rif. UNI EN 22768/1 & 2 | UNI EN 22768/2-mk
☐ Molto grossolano ☐ Grossolano ☐ Medio ☐ Fine

ENEA
C.R. Frascati FUS-TN

Proprietà ENEA
Senza autorizzazione scritta della stessa il presente disegno non potrà essere comunque utilizzato per la costruzione dell'oggetto rappresentato ne venire comunicato a terzi o riprodotto. L'Ente proprietario tutela i propri diritti a rigore di legge

Rug. (µm) Ra x.x

Trattamento superf.

Titolo:
BPOL COIL

CONTROLLO	VISTO	DISEGN.	RICHIED.	SC.	DATA	G.M.

DISEGN.
DATA
☐ ☐ ☐ ☐ ☐
INDICE REVISIONI

DIS. N.